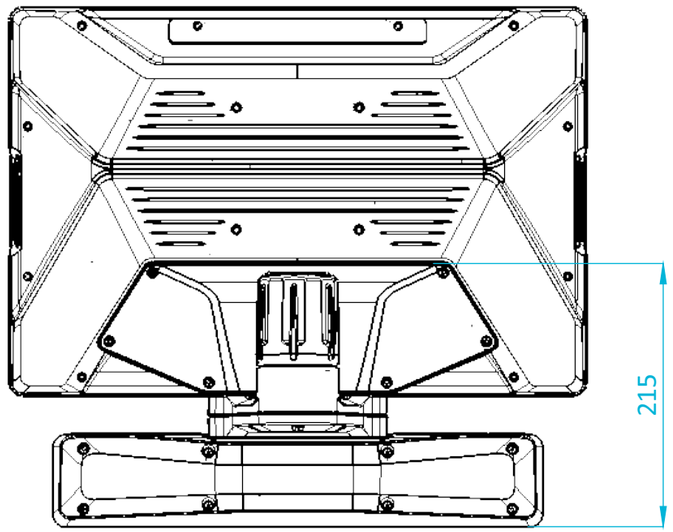

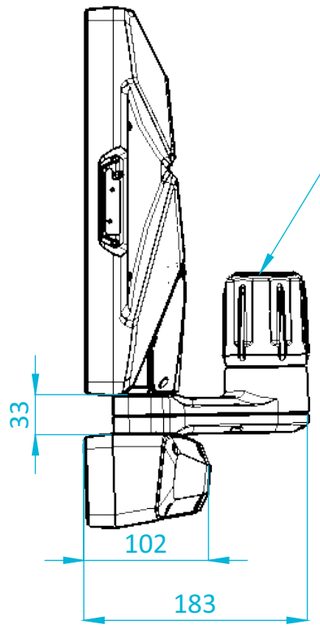

Anbindung an 48mm Standard-Rohr/
connection to 48mm standard pipe

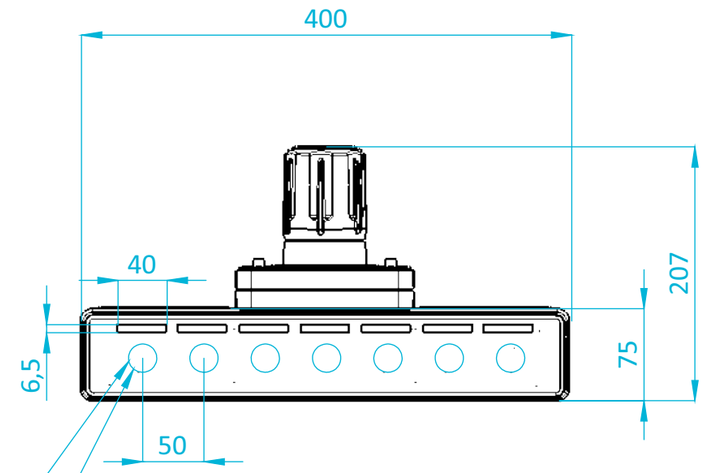

∅ 22,3 for 22mm pushbuttons/switches

7 mögliche Öffnungen, die ausgeschnitten werden können/
7 possible openings that can be cut out

Maße für Öffnung Kabeldurchführung/
Dimensions for opening cable entry

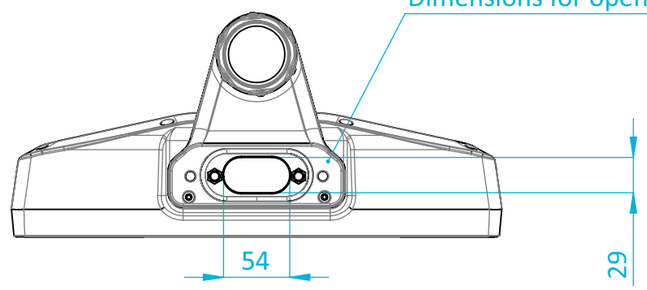

Texte, Bilder, Grafiken sowie Layout dieser Seiten unterliegen deutschem und weltweitem Urheberrecht. Unerlaubte Verwendung, Reproduktion oder Weitergabe einzelner Inhalte oder kompletter Seiten werden sowohl straf- als auch zivilrechtlich verfolgt.
The texts, pictures, graphics and the layout of this website is liable to the german and worldwide copyright. Unmpermitted use, reproduction or distribution of particular contents or entire pages is prosecuted criminally and by civil law.

Copyright © ads-tec Industrial IT GmbH, 72622 Nürtingen, Germany, 2020

MES9 Zusatztasten-modul

ads-tec Industrial IT

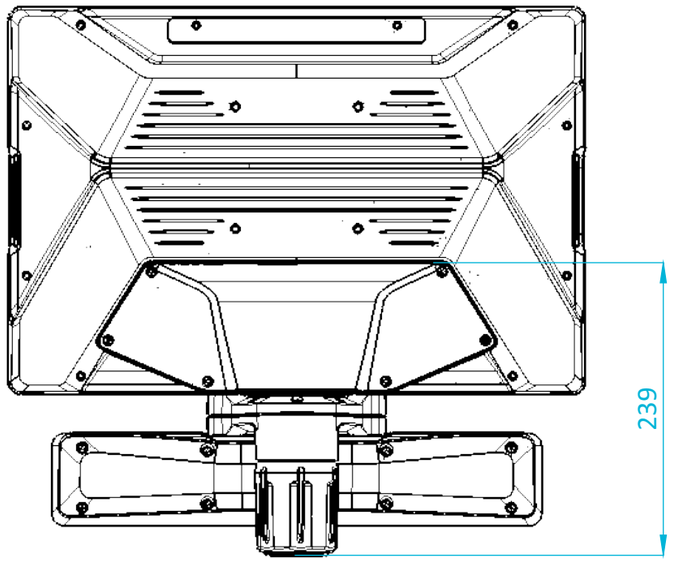

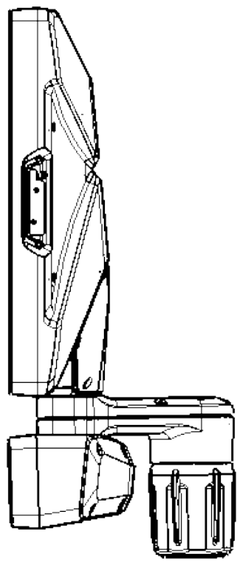

Texte, Bilder, Grafiken sowie Layout dieser Seiten unterliegen deutschem und weltweitem Urheberrecht. Unerlaubte Verwendung, Reproduktion oder Weitergabe einzelner Inhalte oder kompletter Seiten werden sowohl straf- als auch zivilrechtlich verfolgt.
The texts, pictures, graphics and the layout of this website is liable to the german and worldwide copyright. Unmpermitted use, reproduction or distribution of particular contents or entire pages is prosecuted criminally and by civil law.

Copyright © ads-tec Industrial IT GmbH, 72622 Nürtingen, Germany, 2020

MES9 Zusatztasten-modul

ads-tec Industrial IT